令和５年度 茨城県中学校新人体育大会　ソフトテニス競技
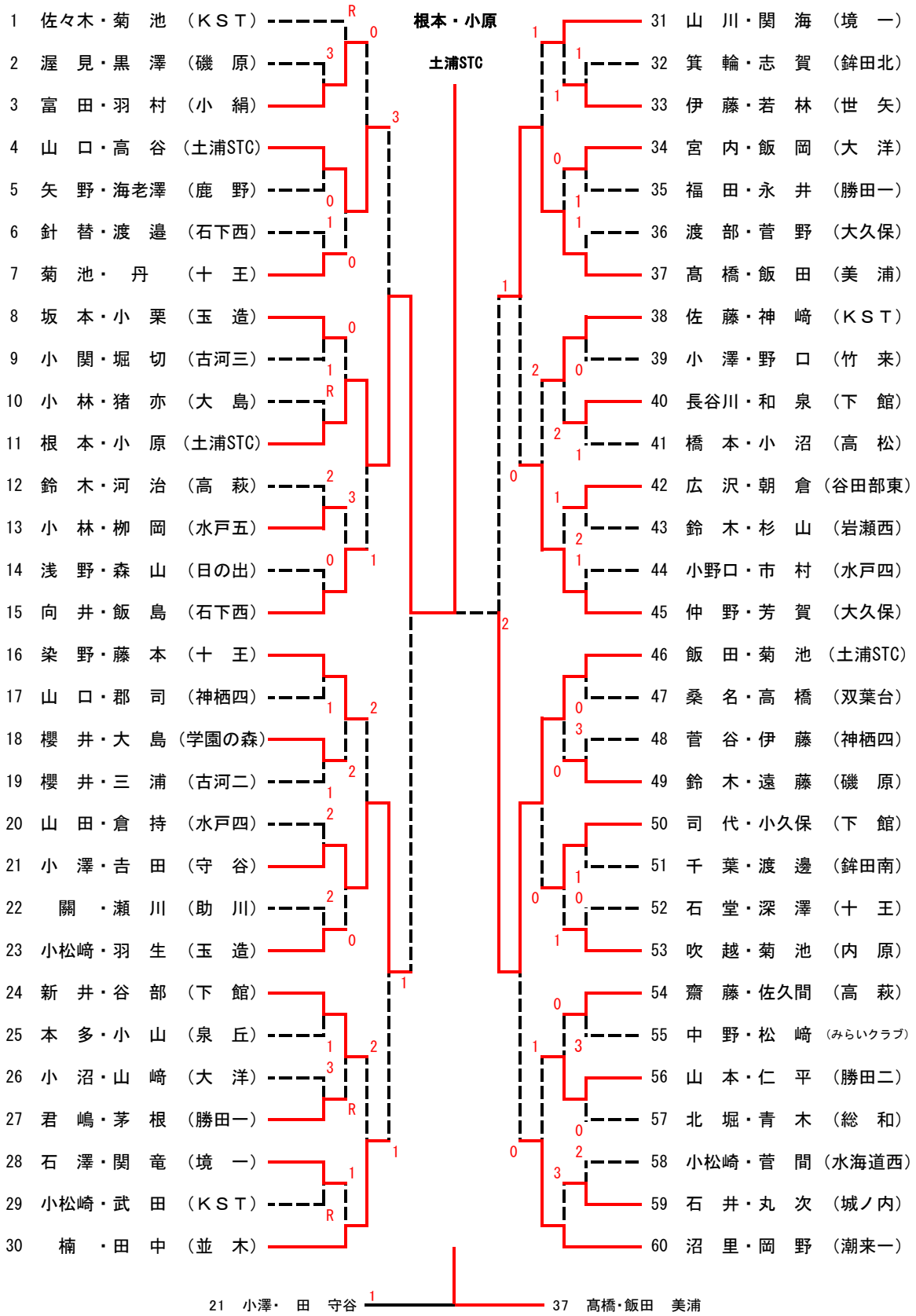
男子個人の部　　令和５年10月24日　水戸市総合運動公園